ZANUSSI PROFESSIONAL

# Gamma cottura modulare EVO900 Cucina a gas 4 fuochi - 10kW su forno a gas statico

ARTICOLO N°

MODELLO N°

NOME

SIS #

AIA #




**392031 (Z9GCGH4CGM)** Cucina a gas 4 fuochi (4x10kw) su forno a gas statico (8,5kw), griglie in ghisa

## Descrizione

**Articolo N°**

Puo' essere installata su piedini in acciaio con altezza regolabile fino a 50 mm. Bruciatori flower flame ad alta efficienza con regolatore di fiamma e combustione ottimizzata. Dispositivo antispegnimento flame failure (standard). La camera del forno è in acciaio inox con 3 livelli per GN 2/1. Base d'appoggio rigata. Pannelli esterni in acciaio inox con finitura Scotch Brite. Supporti pentole in ghisa. Piano di lavoro in acciaio inox stampato in un unico pezzo (spessore 2 mm ). Bordi laterali a taglio laser ad angolo retto per una perfetta giunzione con altre unità.

## Caratteristiche e benefici

- Apparecchiatura fornita per l'uso con gas naturale o GPL, ugelli forniti di serie.
- Bruciatori a combustione ottimizzata.
- Dispositivo di protezione fiamma presente ad ogni bruciatore per proteggere lo spegnimento accidentale
- Fiamma pilota protetta.
- La particolare forma delle manopole protegge dalle infiltrazioni di acqua.
- Certificazione di protezione: grado IPX5.
- Griglia in ghisa (in acciaio inox come accessorio) che consente l'utilizzo di pentole di piccole e grandi dimensioni.
- L'unità può essere installata su basi neutre, supporti a ponte o a sbalzo.
- Quattro bruciatori flower flame ad elevata efficienza in acciaio inox da 10kW disponibili in 2 dimensioni: {cr}{lf}-60mm con regolazione della potenza da 1.5 a 6 kW.{cr}{lf}-100mm con regolazione della potenza da 2.2 a 10 kW

## Costruzione

- Pannellatura esterna in acciaio inox con finitura Scotch Brite
- Piano di lavoro in acciaio inox AISI 304, spessore 2 mm.
- I modelli hanno bordi laterali ad angolo retto per consentire giunture a livello tra le unità ed eliminare la possibilità di infiltrazioni.
- L'unità ha una profondità di 900mm per offrire una superficie di lavoro di più grandi dimensioni.

**Approvazione:**

# Gamma cottura modulare EVO900 Cucina a gas 4 fuochi - 10kW su forno a gas statico

**Fronte**

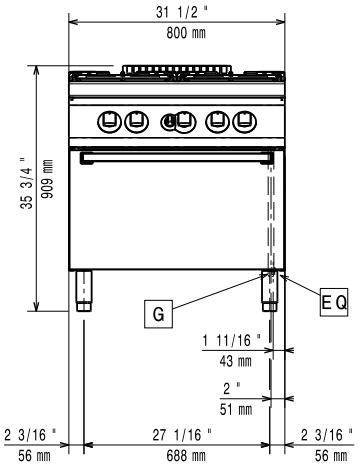


**Lato**

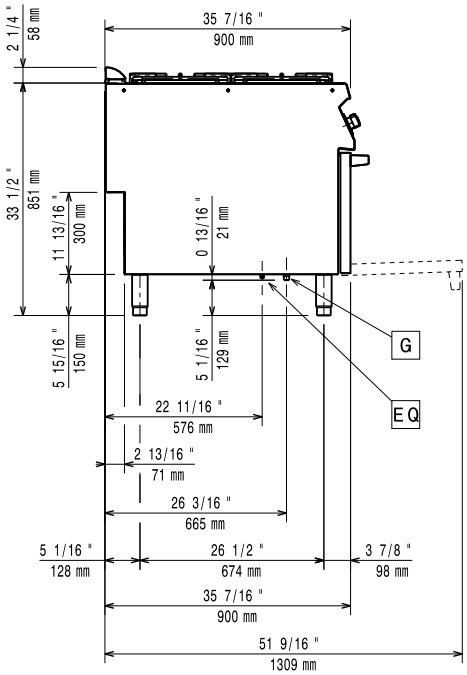


**G** = Connessione gas

**Alto**

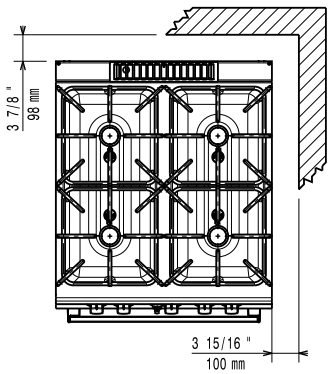


## Gas

| | |
|---|---|
| **Gas metano - Pressione:** | |
| **392031 (Z9GCGH4CGM)** | 17.4 mbar |
| **Gas Gpl Pressione:** | 27.7 mbar |
| **Potenza gas:** | 48.5 kW |
| **Fornitura gas:** | Gas naturale |
| **Tipo di gas:** | GPL;Gas metano |
| **Connessione gas:** | 1/2" |

## Informazioni chiave

Se l'apparecchiatura viene montata vicino a apparecchi sensibili alla temperatura, uno spazio di sicurezza di circa 100 mm deve essere predisposto o prevista una qualche forma di isolamento termico.

| | |
|---|---|
| **Temperatura forno:** | 120 °C MIN; 280 °C MAX |
| **Dimensioni camera forno (larghezza):** | 575 mm |
| **Dimensioni camera forno (altezza):** | 300 mm |
| **Dimensioni camera forno (profondità):** | 700 mm |
| **Peso netto:** | 155 kg |
| **Peso imballo:** | 138 kg |
| **Altezza imballo:** | 1090 mm |
| **Larghezza imballo:** | 1020 mm |
| **Profondità imballo:** | 860 mm |
| **Volume imballo:** | 0.96 m³ |
| **Potenza bruciatori frontali:** | ISO 9001; ISO 14001 - ISO 9001; ISO 14001 kW |
| **Potenza bruciatori posteriori:** | 10 - 10 kW |
| **Gruppo di certificazione:** | N9CG |
| **Dimensioni - mm bruciatori posteriori:** | Ø 100 Ø 100 |
| **Dimensioni - mm bruciatori frontali:** | Ø 100 Ø 100 |



L'azienda si riserva il diritto di apportare modifiche ai prodotti senza preavviso

# Gamma cottura modulare EVO900 Cucina a gas 4 fuochi - 10kW su forno a gas statico

## Accessori inclusi

- 1 x Griglia al cromo GN 2/1 per forno statico — PNC 164250

## Accessori opzionali

- Griglia al cromo GN 2/1 per forno statico — PNC 164250 ❑
- Kit per sigillatura giunzioni — PNC 206086 ❑
- Interruttore di tiraggio con diametro 150 mm — PNC 206132 ❑
- Anello adattatore per convogliatore fumi, diam. 150 mm — PNC 206133 ❑
- Kit 4 ruote di cui 2 con freno (ordinare insieme al kit di installazione su ruote/ piedini) — PNC 206135 ❑
- Kit piedini flangiati — PNC 206136 ❑
- Zoccolatura frontale per installazioni su zoccolo in cemento, 800 mm — PNC 206148 ❑
- Zoccolatura frontale per installazioni su zoccolo in cemento, 1000 mm — PNC 206150 ❑
- Zoccolatura frontale per installazioni su zoccolo in cemento, 1200 mm — PNC 206151 ❑
- Zoccolatura frontale per installazioni su zoccolo in cemento, 1600 mm — PNC 206152 ❑
- 2 zoccolature laterali per installazioni su zoccolo in cemento — PNC 206157 ❑
- Corrimano laterale destro e sinistro — PNC 206165 ❑
- Corrimano frontale da 800 mm — PNC 206167 ❑
- Piastra liscia monofuoco in ghisa per cottura diretta del cibo - solo per fuochi frontali — PNC 206171 ❑
- Piastra rigata monofuoco in ghisa per cottura diretta del cibo - solo per fuochi frontali — PNC 206172 ❑
- Zoccolatura frontale per funzioni da 800 mm — PNC 206176 ❑
- Zoccolatura frontale per funzioni da 1000 mm — PNC 206177 ❑
- Zoccolatura frontale per funzioni da 1200 mm — PNC 206178 ❑
- Zoccolatura frontale per funzioni da 1600 mm — PNC 206179 ❑
- 2 zoccolature laterali — PNC 206180 ❑
- Kit pannelli per copertura vano tecnico per installazione singola — PNC 206181 ❑
- Piano porzionatore da 400 mm — PNC 206185 ❑
- Piano porzionatore da 800 mm — PNC 206186 ❑
- Corrimano frontale da 1200 mm — PNC 206191 ❑
- Corrimano frontale da 1600 mm — PNC 206192 ❑
- Kit pannelli per copertura vano tecnico per installazione schiena contro schiena — PNC 206202 ❑
- Kit 4 piedini per installazioni su zoccolo in cemento (non adatti per la griglia monoblocco Evo900) — PNC 206210 ❑
- Convogliatore fumi scarico diam. 150 mm per funzioni da 800 mm — PNC 206246 ❑
- Colonnina acqua orientabile con bracci rotanti (tubi di estensione non inclusi) — PNC 206289 ❑
- Tubi di estensione per installazione colonnina acqua orientabile su apparecchiature top e monoblocco — PNC 206290 ❑
- Griglia posategami bifuoco in acciaio inox — PNC 206298 ❑
- Alzatina per camino per funzioni da 800 mm — PNC 206304 ❑
- 2 pannelli per copertura laterale (altezza 700 mm, profondità 900 mm) — PNC 206335 ❑
- Supporto pentola wok in acciaio inox — PNC 206363 ❑
- Kit installazione su ruote/piedini da 800 mm — PNC 206367 ❑
- Kit installazione su ruote/piedini da 1600 mm — PNC 206369 ❑
- Kit installazione su ruote/piedini da 2000 mm — PNC 206370 ❑
- Pannello per copertura posteriore da 800 mm — PNC 206374 ❑
- Pannello per copertura posteriore da 1000 mm — PNC 206375 ❑
- Pannello per copertura posteriore da 1200 mm — PNC 206376 ❑
- Griglia per camino per funzioni da 400 mm — PNC 206400 ❑
- Regolatore di pressione per unità a gas — PNC 927225 ❑



L'azienda si riserva il diritto di apportare modifiche ai prodotti senza preavviso

2026.11.20